MANUALE D'USO

MOOVI UV

INDICE

Dichiarazione di conformità	pag. 4
Avvertenze generali e di sicurezza	pag. 5
Condizioni di garanzia	pag. 6
Decadenza della garanzia	pag. 7
Modalità di reso	pag. 7
Caratteristiche tecniche	pag. 8
Efficacia sulle superfici	pag. 9
Avvertenze	pag. 9
Contenuto dell'imballo	pag. 10
Istruzioni di montaggio	pag. 10-11
Pulizia e manutenzione	pag. 11
Pittogrammi	pag. 12

DICHIARAZIONE DI CONFORMITÀ

Nome Prodotto: MOOVI UV

La Ditta: ATENA LUX SRL
VIA GIAI, 33
30020 GRUARO (VE)

Dichiara sotto la propria responsabilità che il prodotto apparecchio di illuminazione al quale questa dichiarazione si riferisce è conforme alle seguenti
norme/altri documenti normativi/specifiche:

CEI EN 60598-1:2015, CEI EN 60598-2-1:1997, CEI EN 55015:2014, CEI EN 61000-3-2:2018, CEI EN 61000-3-3:2014, CEI EN 60529:1997+A1:2000+A2:2014,
CEI EN 62493:2015, CEI EN 61547:2010, CEI EN 60968:2016, CEI EN 60061-1:2015, CEI EN 60061-2:2015, CEI EN 61347-1:2016, CEI 76-10:2011

*norma applicabile solo per versioni a LED

e quindi rispondente ai requisiti essenziali delle direttive

2004/108/CE, 2014/35/UE, 2009/125/CE, 2011/65/EU, 2012/874/EU, 2014/30/UE

Gruaro, Maggio 2020
(ultime due cifre dell'anno di apposizione della marcatura)

2	0

ATENA LUX s.r.l.
Via Giai, 33
30020 GRUARO (VE)
Partita Iva 02872840276

AVVERTENZE GENERALI E DI SICUREZZA

Il presente libretto fornisce importanti indicazioni in merito alla sicurezza di installazione, all'utilizzo e alla manutenzione del prodotto.
Vi preghiamo di conservarlo con cura per ogni futura consultazione.

- Assicurarsi dell'integrità del prodotto: in caso di dubbio non utilizzarlo e rivolgetevi a personale qualificato.

I prodotti impiegati per l'installazione, la pulizia e la manutenzione dei dispositivi medici, ivi compresi le parti di ricambio e le parti da demolire devono essere usati/smaltiti in conformità alle normative antinquinamento vigenti seguendo le adeguate pratiche sia operative che amministrative. In particolare, i componenti marcati con il simbolo RAEE devono essere smaltiti secondo le disposizioni vigenti.

- Si prega di non rimuovere l'etichetta grigia contenente i dati di targa del prodotto (vedi parte inferiore).

- Prima di collegare il dispositivo alla presa elettrica, accertarsi che i dati di targa corrispondano a quelli della propria rete di distribuzione elettrica.

- Utilizzare esclusivamente i ricambi originali.

Gli apparecchi ATENA LUX, marcati CE e conformi alle più restrittive norme di sicurezza, sono intrinsecamente sicuri; ciononostante, Vi consigliamo di seguire scrupolosamente le istruzioni di questo manuale.

La tensione di alimentazione a 230 VAC è molto pericolosa: ogni intervento di installazione o manutenzione va eseguito soltanto dopo aver sezionato la linea, e da parte di tecnico qualificato. La linea di alimentazione deve essere a doppio isolamento (cavo tripolare sguainato). Non modificare gli apparecchi. ATENA LUX declina ogni responsabilità per danni derivanti da prodotti modificati. La mancata osservanza dei punti sopra citati, provoca il decadimento di ogni forma di responsabilità da parte del costruttore.

CONDIZIONI DI GARANZIA

1. **DURATA** : il prodotto è coperto da un periodo di garanzia di 12 (dodici) mesi.
2. **ESCLUSIONE** : sono da escludersi dalla garanzia:
   a) le avarie causate da mancata manutenzione ordinaria dovute a trascuratezza dell'Utilizzatore o ad un uso improprio del prodotto;
   b) controlli periodici e manutenzione;
   c) riparazioni o sostituzioni di parti soggette ad usura, fragili o di durata non prevedibile, a meno che non sia provata la loro difettosità al momento della consegna;
   d) guasti relativi a mano d'opera, trasferta del personale tecnico e trasporto;
   e) guasti o danni derivanti da un uso improprio e da errori di utilizzo;
   f) guasti o danni derivanti da eventi elettrici straordinari;
   g) naturale viraggio delle parti in plastica.
3. **LIMITI** : la garanzia dà diritto alla sostituzione o riparazione gratuita dei componenti difettosi. È comunque escluso il diritto alla sostituzione dell'intero apparecchio. Per quanto riguarda i componenti applicati o integrati prodotti con marchio del fabbricante o da terzi e dotati di proprio certificato di garanzia, valgono le condizioni, i limiti e le esclusioni riportati sui certificati stessi. L'effettuazione di una o più riparazioni nel periodo di garanzia non comporta alcuna modifica della data di scadenza della garanzia stessa.
4. **CONTESTAZIONI** : nel caso di contestazione da parte dell'Acquirente sull'applicazione della garanzia, sulla qualità o sulle condizioni della apparecchiatura consegnata, l'Acquirente non potrà in alcun caso sospendere e/o ritardare i pagamenti.
5. **CONTROVERSIE** : in caso di controversia sull'applicazione ed interpretazione del presente Certificato di Garanzia, sarà competente il Tribunale di Venezia (Italia), ovunque sia stato stipulato il contratto di acquisto dell'apparecchiatura.
6. **DEROGHE** : particolari deroghe, concesse in merito alle presenti norme di garanzia, non implicano il riconoscimento di alcun diritto nei confronti dell'Acquirente e saranno da considerarsi limitatamente concesse in relazione al caso specifico.
7. **ALTRO** : per quanto non espressamente previsto dal presente Certificato di Garanzia valgono le norme contenute nel Codice Civile e nelle Leggi in materia della Repubblica Italiana.

DECADENZA DELLA GARANZIA

La garanzia decade se:

a) l'apparecchiatura presenta danneggiamenti dovuti a caduta, esposizione a fiamme, rovesciamenti di liquidi, fulmini, calamità naturali, eventi atmosferici, o comunque da cause non imputabili a difetti di fabbricazione;
b) l'installazione non è conforme alle istruzioni del fabbricante ed è stata eseguita da personale non autorizzato;
c) l'apparecchiatura venga riparata, modificata o comunque manomessa dall'Acquirente o da terzi non autorizzati;
d) l'Acquirente sospenda e/o ritardi per qualunque motivo il pagamento di qualunque somma dovuta in relazione all'acquisto e/o alla manutenzione dell'attrezzatura;

MODALITÀ DI RESO

1) Tutti i resi devono essere eseguiti con prodotti imballati nel loro imballo originale, in caso di reso eseguito con imballo non originale sarà addebitato il prezzo del ripristino dello stesso;
2) Tutti i resi dovranno essere effettuati in PORTO FRANCO (sede Atena Lux);
3) Il cliente deve anticipare il reso richiedendo agli uffici commerciali del fabbricante l'autorizzazione scritta ad eseguire lo stesso compilando il "Modulo per la gestione rientro clienti", in conformità al Sistema Gestione della Qualità del fabbricante.
4) Il documento del reso deve riportare:
   - Codice/Articolo del prodotto;
   - Il numero della fattura di acquisto o del ddt;
   - Numero di matricola e lotto del prodotto;
   - Spiegazione del motivo del reso;
5) I resi si intendono accettati solo dopo verifica del materiale da parte del produttore. Nel caso il materiale risulti non funzionante per motivi non coperti da garanzia esso potrà essere rispedito al mittente a spese del cliente.
6) Per ogni reso saranno addebitate le spese per il ripristino e il collaudo del prodotto.
7) I componenti sostituiti in garanzia devono essere restituiti in porto franco.
8) La mancata restituzione comporta l'addebito del costo del particolare al richiedente.
9) Il fabbricante non accetta rientri da utilizzatori finali.
10) Il rientro per riparazione è gestito con le stesse modalità di un reso.

CARATTERISTICHE TECNICHE

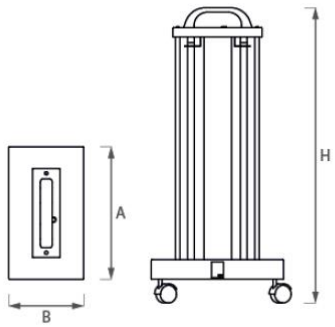

CICLO DI PURIFICAZIONE

Accensione ad 1 minuto dallo START

Durata: 30 minuti

SENSORE DI MOVIMENTO

In caso di intrusione il ciclo UV viene momentaneamente interrotto

COLLEGAMENTO

L'apparecchio è dotato di un cavo in uscita lungo 3 m

Tipo di installazione	A terra		
Corpo	Corpo in lamiera d'acciaio (10/10) verniciato con polveri poliestere di colore nero opaco (RAL 9005).		
Cablaggio	CEL versione con reattore elettronico EEI = A2, 220-240V 50Hz, accensione a caldo, fattore di potenza 0,98.		
Sorgente luminosa	Lampada fluorescente lineare FC-L, UV-C lunghezza d'onda 254 nm, attacco 2G11.		
Potenza	2x55W		
Resa UV-C (253,7 nm)	2X17W		
Irraggiamento UVC	2,2W/m² a 1m	0,35W/m² a 2,5 m	0,14W/m² a 4 m
Dimensioni	A: 300mm B: 170mm H: 670mm		
Durata sorgenti UV-C	9000 ore		
Temperatura di funzionamento	-10° ~ +35°		
Adatta ad ambienti di	Fino a 25 m²		
*Tempo di irradiazione **	30 minuti		
Apparecchio conforme a	EN 60598 EN 55015, EN 61000 EN 60529	sicurezza elettrica compatibilità elettromagnetica grado di protezione	

*Necessario per debellare i microrganismi più comuni con un'efficacia del 99%

EFFICACIA SULLE SUPERFICI

Tempi necessari per abbattere il 99% dei microrganismi più resistenti*:

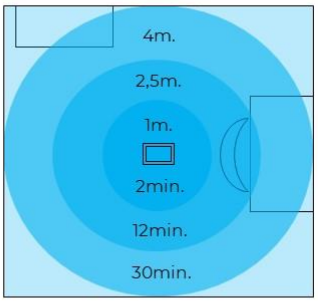

AVVERTENZE

L'apparecchio viene fornito imballato in una scatola di cartone con materiale antiurto riciclabile. Prima di procedere all'installazione verificare l'integrità del dispositivo; nel caso esso presenti segni di danneggiamento da trasporto avvisare il rivenditore. Le lampade UV-C non possono essere utilizzate per l'illuminazione generale degli ambienti.
NON SPOSTARE IL DISPOSITIVO TIRANDOLO PER IL CAVO DI ALIMENTAZIONE! UTILIZZARE L'APPOSITA MANIGLIA.

Il fabbricante non può essere considerato responsabile per eventuali danni derivanti da usi impropri.

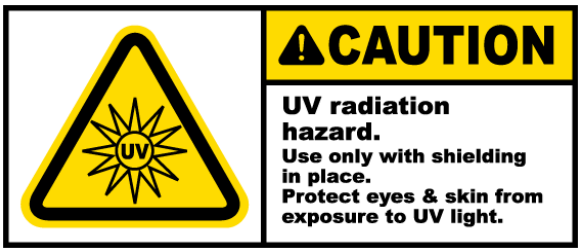

Gli apparecchi di illuminazione con lampade UV sono appositamente progettati per la disinfezione dell'aria negli ambienti **NON** occupati dalle persone: i riflessi del soffitto e delle pareti e la presenza di radiazioni libere prodotte dagli apparecchi stessi possono causare la propagazione di onde di intensità ultravioletta che provocano congiuntiviti ed eritemi.

CONTENUTO DELL'IMBALLO

- Cassonetto in acciaio : pz.1
- Tubo UV-C : pz.2
- Piedini in gomma: pz.4
- Kit mobilità: pz.4 ruote
- Kit montaggio: pz.1 cacciavite + pz.2 viti

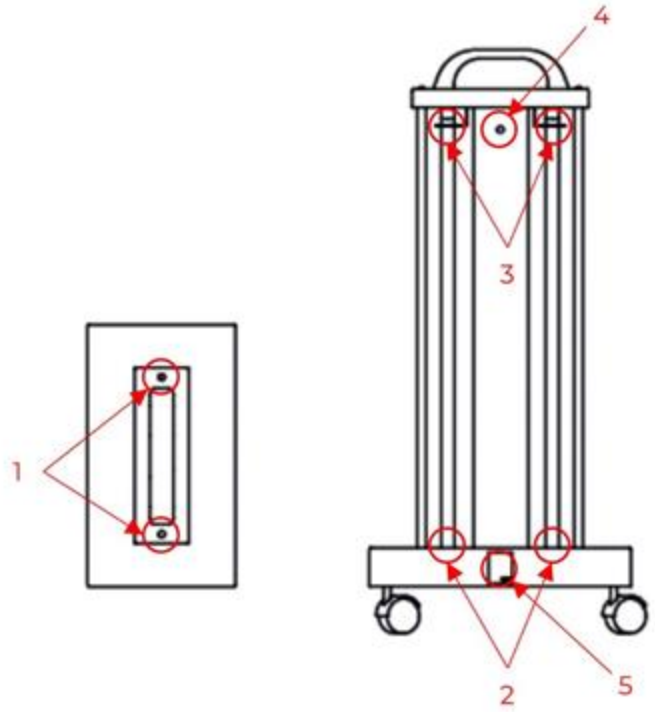

ISTRUZIONI DI MONTAGGIO

L'apparecchio MOOVI è un dispositivo da terra dotato di ruote per agevolarne lo spostamento, così da poter essere utilizzato in diversi locali. La dotazione base del dispositivo prevede la presenza di piedini removibili con i quali è possibile utilizzarlo in postazione fissa, ad esempio su superfici particolari che necessitano di un'azione di sanificazione.

1) Una volta estratto l'apparecchio dal suo imballo e verificatane l'integrità, è possibile scegliere come utilizzarlo. Se si necessita di una versione mobile si proceda al montaggio delle ruote. Una volta rimossi i piedini di plastica, le ruote vanno montate alla base dell'apparecchio in corrispondenza dei fori tramite semplice avvitamento, senza l'ausilio di strumenti.

Attenzione: è necessario montare le lampade UV-C prima di procedere collegare il dispositivo alla presa elettrica.

Utilizzare il kit montaggio per rimuovere le viti (1) presenti in testata. Alzare delicatamente la testata per evitare che oscillino i supporti cilindrici verticali.

2) Inserire la lampada UV-C all'interno dei fermi metallici (3) con l'attacco verso il basso, quindi agganciare la lampada al portalampada che si trova nella base (2) . Premere quindi la lampada verso il basso al fine di agganciare il tubo al portalampada.
3) Fissare nuovamente le viti in testata utilizzando il cacciavite, facendo attenzione che vengano inserite all'interno dei fori in corrispondenza dei supporti cilindrici verticali.
4) Ora è possibile collegare il dispositivo alla rete elettrica.
5) Una volta posizionata la lampada MOOVI all'interno della stanza che si desidera sanificare, premere il pulsante di accensione (4) posizionato frontalmente.

L'apparecchio si accenderà dopo 1 minuto dalla pressione del pulsante, per permettere al personale di lasciare il locale.

Essendo dotato di sensore (5), il dispositivo non si accenderà fintanto che capterà un movimento all'interno del suo raggio d'azione (≈ 3 m).

IL SENSORE DEVE ESSERE RIVOLTO VERSO L'EVENTUALE PASSAGGIO DI PERSONE PER UNA MAGGIORE SICUREZZA.
Una volta partito il ciclo di sanificazione, il dispositivo rimarrà acceso per la durata di 30 minuti.
Qualora il sensore dovesse rilevare un movimento, la lampada si spegnerà immediatamente.
La lampada si riavvierà 10 secondi dopo l'ultimo movimento rilevato.
Una volta terminato il ciclo, è possibile staccare il cavo di alimentazione e riavvolgerlo utilizzando i fermi posti lateralmente, per facilitare lo spostamento del dispositivo.
E' possibile percepire un'alterazione degli odori dopo i primi utilizzi, questo è assolutamente normale, consigliamo di arieggiare la stanza.

PULIZIA E MANUTENZIONE

Prima di ogni operazione di manutenzione interna scollegare l'alimentazione.
Per la pulizia non utilizzare getti o spruzzi d'acqua. Utilizzare un panno per rimuovere eventuali depositi di polvere sulla struttura e sulle lampade.

PITTOGRAMMI

	Attenzione alle indicazioni scritte di fianco a questo simbolo.
	Attenzione alta tensione pericolo di folgorazione!
	Attenzione superfici ad alta temperatura!
	Attenzione UVC: PERICOLO Radiazioni Ottiche Artificiali (ROA)
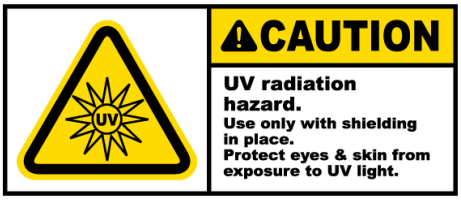	Attenzione UVC: PERICOLO Radiazioni Ottiche Artificiali (ROA), entrare nel locale solo con le apposite protezioni. Coprire occhi e pelle dall'esposizione della luce UV.
	Ai sensi della DIRETTIVA 2002/96/CE questo simbolo indica che il prodotto, alla fine della sua vita utile, non deve essere smaltito come rifiuto urbano.
CE	Conformità CE

USER MANUAL

MOOVI UV

INDEX

Declaration of Conformity	pag. 16
General precautions and safety	pag. 17
Warranty terms and conditions	pag. 18
Warranty invalidation	pag. 19
Terms of returns	pag. 19
Technical specifications	pag. 20
Effectiveness on surfaces	pag. 21
Precautions	pag. 21
Box content	pag. 22
Assembly instructions	pag. 22-23
Routine cleaning and maintenance	pag. 23
Pictograms	pag. 24

DECLARATION OF CONFORMITY

Product name: MOOVI UV

The manufacturing: ATENA LUX SRL
VIA GIAI, 33
30020 GRUARO (VE)

Declares under his own responsibility that the product lighting fitting to which this declaration refers are conforming to the following regulations /specifications

CEI EN 60598-1:2015, CEI EN 60598-2-1:1997, CEI EN 55015:2014, CEI EN 61000-3-2:2018, CEI EN 61000-3-3:2014, CEI EN 60529:1997+A1:2000+A2:2014,
CEI EN 62493:2015, CEI EN 61547:2010, CEI EN 60968:2016, CEI EN 60061-1:2015, CEI EN 60061-2:2015, CEI EN 61347-1:2016, CEI 76-10:2011

*applicable regulation only for LED versions

and therefore in conformity with to the essential requisite of the directives

2004/108/CE, 2014/35/UE, 2009/125/CE, 2011/65/EU, 2012/874/EU, 2014/30/UE

Gruaro, May 2020
(last two numbers of the year of apposition of the mark)

2	0

ATENA LUX s.r.l.
Via Giai, 33
30020 GRUARO (VE)
Partita Iva 02872840276

GENERAL PRECAUTIONS AND SAFETY

This manual provides important information regarding the safe installation, use and maintenance of the product. Please keep it carefully for future reference.

Ensure the integrity of the product: if in doubt, do not use it and contact qualified personnel.

The products used for the installation, cleaning and maintenance of medical devices, including spare parts and parts to be demolished, must be used / disposed of in compliance with the anti-pollution regulations in force, following the appropriate operational and administrative practices. In particular, components marked with the RAEE symbol must be disposed of in accordance with current regulations.

- Please do not remove the gray label containing the product nameplate data (see lower part).

- Before connecting the device to the electrical outlet, make sure that the data on the plate corresponds to that of your electrical distribution network.

- Use only original spare parts.

ATENA LUX lighting fittings, CE marked and compliant with the most restrictive safety standards, are intrinsically safe; nevertheless, we advise you to strictly follow the instructions in this manual.

The 230 VAC supply voltage is very dangerous: any installation or maintenance work must be carried out only after having disconnected the line, and by a qualified technician. The power supply line must be double insulated (three-polar cable unsheathed). Do not modify the appliances.
ATENA LUX declines all responsibility for damages deriving from modified products. Failure to comply with the points mentioned above causes the manufacturer to decline all responsibility.

WARRANTY TERMS AND CONDITIONS

8. **WARRANTY PERIOD**: the product is covered by a 12 (twelve) month warranty.
9. **EXCLUSION** : the following are excluded from the warranty:
   a) failures caused by lack of routine maintenance due to negligence of the User or an improper use of the product;
   b) periodic checks and maintenance;
   c) repair or replacement of parts subject to wear, fragile parts or parts whose life-cycle is not predictable, unless they are proved to be defective at the time of their delivery;
   d) failures relating to workforce, transfer of technical personnel and transportation;
   e) failures or damage due to improper use and misuse;
   f) failures or damage due to extraordinary electrical events;
   g) natural colour change of the plastic parts.
10. **LIMITATIONS** : the warranty entitles you to free repair or replacement of defective parts. However, this does not include the right to replace the entire unit. As for the components used or integrated components made with the label of the manufacturer or third parties and with their own warranty, the terms and conditions, the limitations and exclusions reported on the certificates apply. The execution of one or more repairs during the warranty period does not involve changing the expiration date of the warranty.
11. **DISPUTES** : in case of dispute by the Purchaser on the application of the warranty, the quality or the conditions of the equipment delivered, the Purchaser shall not in any way suspend and/or delay payments.
12. **COMPLAINTS**: in case of complaints regarding the application and interpretation of this Warranty Certificate, these shall be submitted to the Court of Venice (Italy) regardless of where the contract to purchase the equipment was made.
13. **EXCEPTIONS** : special exceptions granted on the present terms and conditions of this warranty do not imply acknowledgement of any rights of the Buyer and shall be considered granted only in relation to this specific case.
14. **OTHER** : although not expressly stated in this Warranty Certificate, the applicable norms contained in the Civil Code and laws of the Italian Republic apply.

WARRANTY INVALIDATION

The warranty is void if:

a) the appliance is damaged due to fall, exposure to flames, spilled liquids, lightning, natural disasters, weather-related events or due to causes not attributable to manufacturing defects;
b) the installation does not comply with the manufacturer's instructions and has been carried out by unauthorised personnel;
c) the equipment is repaired, modified or otherwise tampered with by Buyer or unauthorised third parties;
d) the Purchaser suspends and/or delays, for any reason, the payment of any sum due for the purchase and/or maintenance of equipment;

TERMS OF RETURNS

1) All returns must be made with products packaged in their original packaging; if not made with the original packing; the cost for restoring the packaging will be charged;
2) All returns must be made with CARRIAGE PAID;
3) The customer must anticipate the return by requesting written authorisation from the manufacturer's sales office to carry out the "Customer returns management form" in accordance with the manufacturer's Quality Management System.
4) The returns document must state:
   - The item's reference code;
   - The number of the purchase invoices or delivery notes;
   - Serial number and batch of the product;
   - Reason for returning the item.
5) Returns are considered accepted only after verification of the material by the manufacturer. If the material is not working for reasons not covered by the guarantee, it can be sent back to the sender at the customer's expense.
6) The costs to repair and test the product will be charged for each product returned.
7) The parts replaced under warranty must be returned with carriage paid.
8) Failure to return them means that the cost of the item will be charged to the party requesting the return.
9) The manufacturer does not accept returns from end users.
10) The return for repair is managed in the same way as a return.

TECHNICAL SPECIFICATIONS

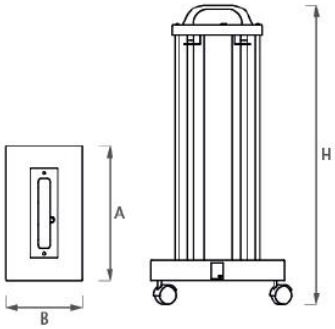

CYCLE OF PURIFICATION

Ignition at 1 minute from START

Duration: 30 minutes

MOTION DETECTOR

If you enter the room, the UV cycle is temporarily interrupted

CONNECTION

The appliance is equipped with an exit cable 3 m long

Body	Steel sheet body (10/10) painted with black polyester powders matt finishing (RAL 9005).		
Wiring	CEL version with electronic ballast EEI=A2, 220-240V 50Hz, heat ignition, power factor 0,98.		
Luminous source	Luminous source FC-L compact fluorescent lamp, UV-C lamp with wavelength 254 nm, lamp coupling 2G11.		
Power	2x55W		
UV-C Rendering (253,7 nm)	2X17W		
Irradiation UVC	2,2W/m² / 1m	0,35W/m² / 2,5 m	0,14W/m² / 4 m
Dimensions	A: 300mm B: 170mm H: 670mm		
Duration of UV-C sources	9000 hours		
Operating temperature	-10° ~ +35°		
Suitable for environments of	Up to 25 m²		
*Irradiation time **	30 minuties		
Appliance compliant with	EN 60598 EN 55015, EN 61000 EN 60529	electrical safety electromagnetic compatibility degree of protection	

* Necessary to eradicate the most common microorganisms with 99% effectiveness.

EFFECTIVENESS ON SURFACES

Time needed to break down 99% of the most resistant microorganisms *:

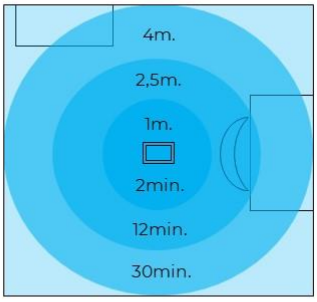

PRECAUTIONS

The device is supplied packed in a cardboard box with recyclable shockproof material.
Before proceeding with the installation, check the integrity of the device; if it shows signs of transport damage, notify the dealer. UV-C lamps cannot be used for general room lighting.
DON'T MOVE THE DEVICE BY PULLING ITS POWER CABLE! USE THE APPROPRIATE HANDLE.

The manufacturer cannot be held responsible for any damage resulting from improper use.

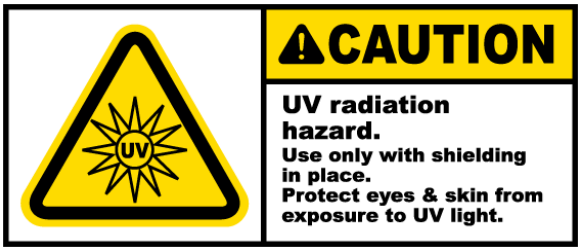

The lighting fixtures with UV lamps are specially designed for the disinfection of the air in environments NOT occupied by people: the reflections of the ceiling and walls and the presence of free radiation produced by the fixtures themselves can cause the propagation of ultraviolet intensity waves which they cause conjunctivitis and erythema.

BOX CONTENT

- Steel box: 1 pc
- UV-C tube: 2 pcs.
- Rubber feet: 4 pcs.
- Mobility kit: 4 wheels
- Assembly kit: pcs. 1 screwdriver + pcs. 2 screws

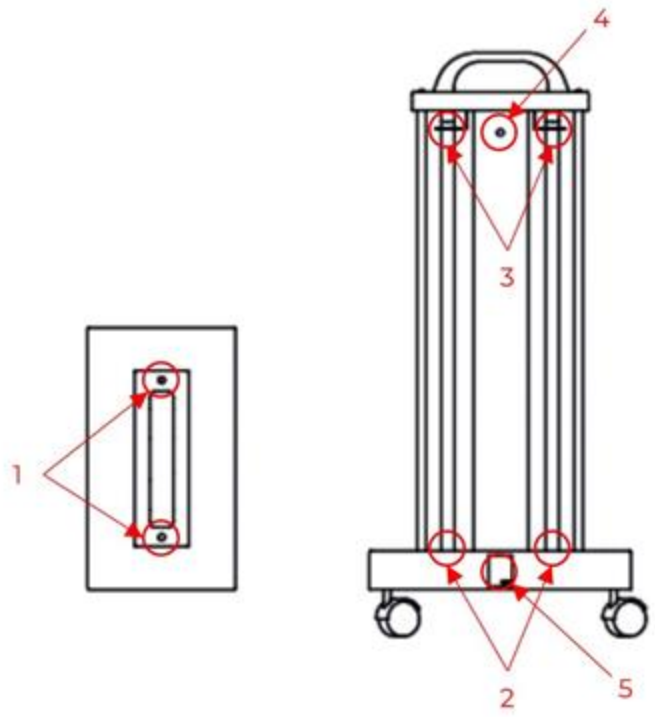

ASSEMBLY INSTRUCTIONS

The MOOVI device is equipped with wheels to facilitate its movement, so that it can be used in different rooms. The basic equipment of the device provides for the presence of removable feet with which it is possible to use it in a fixed position, for example on particular surfaces that need a sanitizing action.

1) Once the appliance has been removed from its packaging and its integrity checked, it is possible to choose how to use it. If you need a mobile version, proceed with the assembly of the wheels. Once the plastic feet have been removed, the wheels must be mounted at the base of the appliance in correspondence with the holes by simply screwing, without the use of tools.

Attention: it is necessary to mount the UV-C lamps before proceeding, connect the device to the electrical socket.

2) Use the assembly kit to remove the screws (1) present in the upper part of the device. Gently lift the head to prevent the vertical cylindrical supports from oscillating.
3) Insert the UV-C lamp inside the metal fasteners (3) with the attachment downwards, then hook the lamp to the lamp holder located in the base (2). Then press the lamp downwards in order to hook the tube to the lamp holder.
4) Fasten the screws at the head again using the screwdriver, making sure that they are inserted inside the holes in correspondence with the vertical cylindrical supports.
5) Now you can connect the device to the power supply.
6) Once the MOOVI lamp has been positioned inside the room you want to sanitize, press the power button (4) located on the front.
7) The device will turn on 1 minute after the switch is pressed, to allow personnel to leave the room.

Being equipped with a motion sensor (5), the device will not turn on as long as it detects a presence within its range of action (≈3 m).
THE MOTION SENSOR MUST BE DIRECTED TOWARDS THE POSSIBLE PASSAGE OF PEOPLE FOR GREATER SAFETY.

Once the sanitation cycle has started, the device will remain on for 30 minutes.

Warning: if the sensor detects a movement, the lamp will turn off immediately.

The lamp will restart 10 seconds after the last detected movement.

Once the cycle is finished, it is possible to disconnect the power cable and rewind it using the clips located on the side, to facilitate the movement of the device.

It is possible to perceive an alteration of odors after the first use, this is absolutely normal, we recommend airing the room.

ROUTINE CLEANING AND MAINTENANCE

Before any internal maintenance operation, disconnect the power supply.

Do not use jets or splashes of water for cleaning.

Use a cloth to remove any dust deposits on the structure and lamps.

PICTOGRAMS

	Pay attention to the indications written next to this symbol.
	Warning high voltage danger of electric shock!
	Attention high temperature surfaces!
	UVC Warning: DANGER Artificial Optical Radiation (ROA)
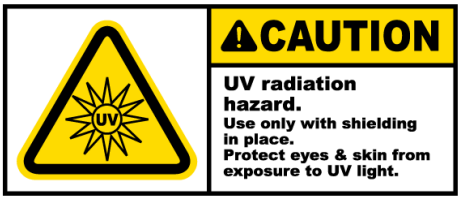	Warning UVC: DANGER Artificial Optical Radiation (ROA), enter the room only with the appropriate protections. Cover eyes and skin from UV light exposure.
	Pursuant to DIRECTIVE 2002/96 / EC this symbol indicates that the product, at the end of its useful life, must not be disposed of as urban waste.
CE	CE conformity